パーツリスト

GAS BLOW BACK SERIES

GLOCK 17 Gen.4

バレル

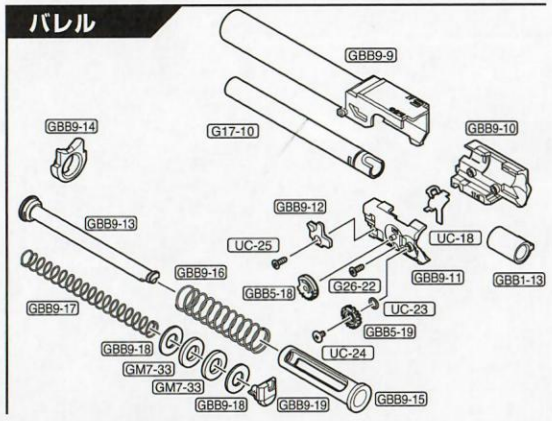

インナーフレーム

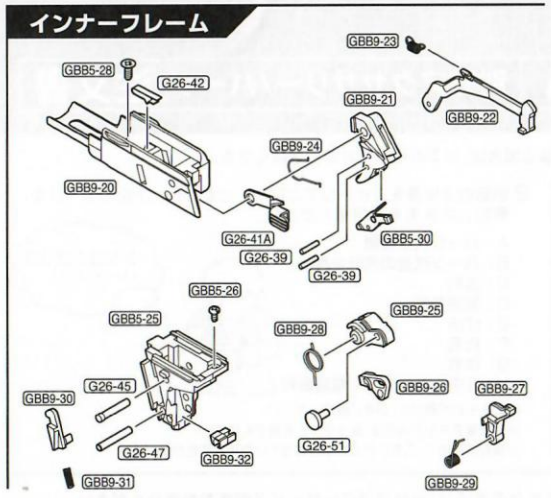

アウターフレーム

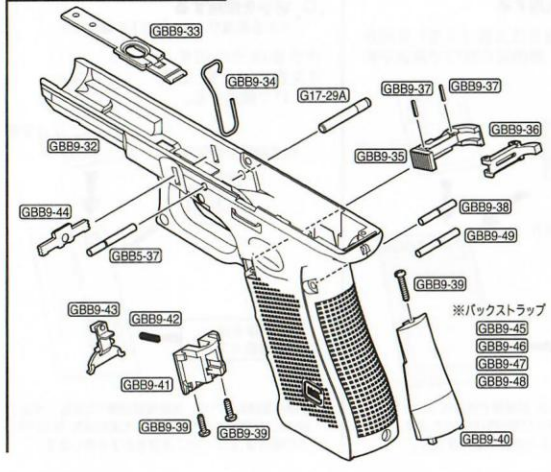

スライド

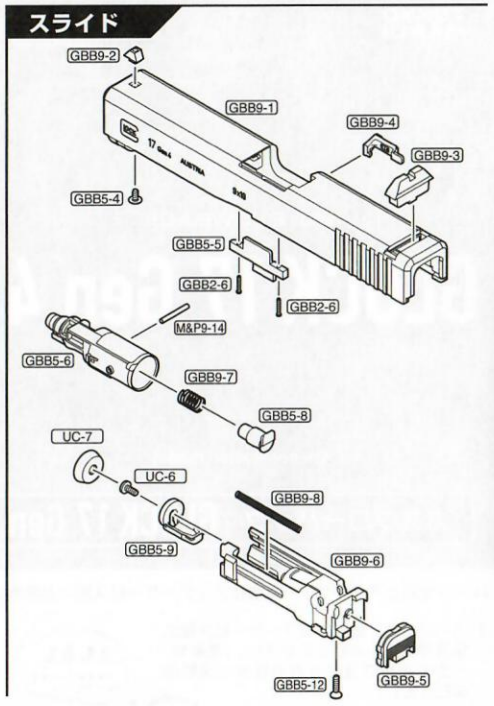

マガジン

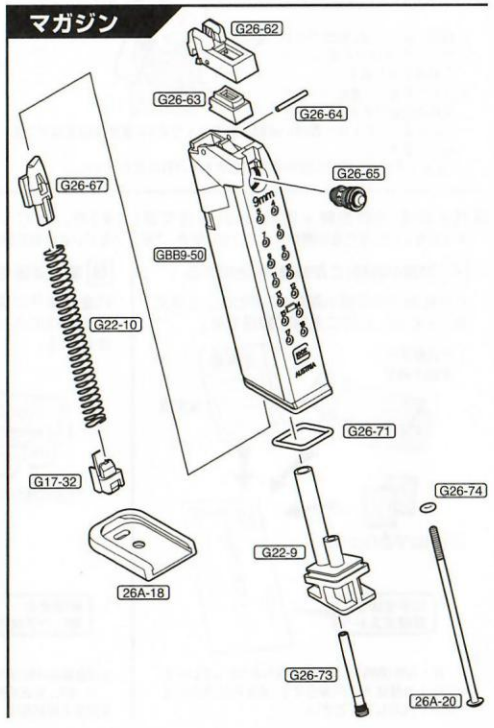

区分	パーツNo.	パーツ名	価格	送料
スライド	GBB9-1	スライド(塗装済)	2,800	☆
	GBB9-2	フロントサイト	100	120
	GBB9-3	リアサイト	200	120
	GBB9-4	エキストラクター	200	120
	GBB9-5	カバープレート	200	120
	GBB9-6	ピストン	2,000	250
	GBB9-7	シリンダーバルブSP	100	120
	GBB9-8	シリンダーSP	100	120
	GBB5-4	トツブラ平DELTA(φ2.5×5)	200	120
	GBB5-5	スライドストッププレート	2,900	120
	GBB5-6	シリンダー	1,200	120
	GBB5-8	シリンダーバルブ	150	120
	GBB5-9	ピストンパーツ	150	120
	GBB5-12	⊕皿DELTA（φ2.5×10）	100	120
	GBB2-6	⊕ネジ（M1.4×8）	50	120
	M&P9-14	シリンダーピン	100	120
	UC-6	Sタイトバインド（M2.6×6）	50	120
	UC-7	ピストンカップ	300	120
バレル	GBB9-9	アウターバレル	1,000	140
	GBB9-10	チャンバーカバー右	600	120
	GBB9-11	チャンバーカバー左	600	120
	GBB9-12	チャンバーパーツ	50	120
	GBB9-13	リコイルロッド	600	120
	GBB9-14	アウターバレルガイド	150	120
	GBB9-15	リコイルSPガイド	200	120
	GBB9-16	リコイルSPショート	300	120
	GBB9-17	リコイルSPロング	250	120
	GBB9-18	リコイルワッシャー（2枚セット）	100	120
	GBB9-19	リコイルロッドパーツ	500	120
	GBB1-13	Gホップチャンバー	450	120
	GBB5-18	ＨＯＰダイヤルA	50	120
	GBB5-19	ＨＯＰダイヤルB	50	120
	G17-10	インナーバレル	2,900	140
	G26-22	Sタイト皿（φ2×6）	50	120
	UC-18	HOPレバー	250	120
	UC-23	Oリング（φ3.2×φ0.9）	50	120
	UC-24	Sタイトラミクス（M2×3.5）	50	120
	UC-25	Sタイト（M2×8）	50	120
	GM7-33	リコイルバッファー	100	120
インナーフレーム	GBB9-20	フロントシャーシ	1,500	250
	GBB9-21	トリガー	200	120
	GBB9-22	トリガーバー	450	120
	GBB9-23	トリガーバーSP	200	120
	GBB9-24	スライドストップトーション	50	120
	GBB9-25	ハンマー	350	120
	GBB9-26	ノッカー	200	120
	GBB9-27	シアー	300	120
	GBB9-28	ハンマートーション	150	120
	GBB9-29	シアートーション	150	120
	GBB9-30	ノッカーロック	200	120
	GBB9-31	ノッカーロックSP	50	120
	GBB9-32	ピンロックパーツ	100	120
	GBB5-25	リアシャーシ	1,300	250
	GBB5-26	⊕ナベDELTA（φ2.5×6）	100	120
	GBB5-28	⊕皿DELTA（φ3×8）	100	120
	GBB5-30	トリガーセフティ	50	120
	G26-39	トリガー用ピン(φ2×9.5※2ヶセット)	100	120
	G26-41A	スライドストップ	500	120
	G26-42	セフティ板バネ	100	120
	G26-45	ハンマーリベットピン(φ3.4×φ3.0×17.7)	150	120
	G26-47	シアー用ピン(φ3×19)	150	120
	G26-51	ハンマーローラー	350	120

区分	パーツNo.	パーツ名	価格	送料
アウターフレーム	GBB9-32	フレーム	3,500	☆
	GBB9-33	セフティプレート	700	140
	GBB9-34	マガジンキャッチトーション	200	120
	GBB9-35	マガジンキャッチ	300	120
	GBB9-36	マガジンキャッチインサート	300	120
	GBB9-37	スプリングピン（φ1.5×7）	100	120
	GBB9-38	フレーム後部ピン（φ3×20）	200	120
	GBB9-39	⊕Sタイトナベ（M2.5×8※1ヶ）	50	120
	GBB9-40	フレームウエイト	600	120
	GBB9-41	ウエイトパーツ	500	120
	GBB9-42	ロックパーツSP	100	120
	GBB9-43	ロックパーツ	300	120
	GBB9-44	スライドロック	300	120
	GBB9-45	バックストラップロングL（同梱品）	1,400	250
	GBB9-46	バックストラップロングM（同梱品）	1,400	120
	GBB9-47	バックストラップショートL（同梱品）	1,200	120
	GBB9-48	バックストラップショートM（同梱品）	1,200	120
	GBB9-49	バックストラップピン（φ3×25）	250	120
	GBB5-37	ロッキングブロックピン	200	120
	G17-29A	フロントシャーシピン（φ4×28）	150	120
マガジン	GBB9-50	マガジンケース	2,500	☆
	G22-9	ロングマガジンエンド	400	140
	26A-20	ロングマガジンシャフト（M3×82）	100	120
	G17-32	ベースストッパー	50	120
	G26-62	BBリップ	250	120
	G26-63	マガジンガスケット	300	120
	G26-64	ホールドピン（φ2×17.6）	80	120
	G26-65	放出バルブ	700	120
	G26-67	BBフォロアー	200	120
	G26-71	Oリング（φ2×φ18）	100	120
	G26-73	注入バルブ（2型）	180	120
	G26-74	Oリング（φ1.9×φ2.8）	30	120
	26A-18	フラットマグプレート	350	120
	G22-10	ロングフォロアーSP	200	250
付属品		クリーニングロッド	100	120
		保護キャップA	50	120
		フォロアーストッパー（2ヶセット）	150	120
		バックストラップ用治具	100	120

区分	パーツ名	価格	送料
別売アクセサリー	GLOCK17スペアマガジン	2,980	☆
	シリコングリス（2ｇ×2ヶ入り）	300	140
	プロゴーグルL（クリアー/スモーク）	880	250
	プロゴーグルS（クリアー/スモーク/イエロー/レッド）	680	250
	プロゴーグル フルフェイスバージョン	8,800	○
	BBローダー	950	400
	BBローダーXL	1.980	400

☆ゆうパック60サイズ　○ゆうパック80サイズ

⚠注意　グロック 17 Gen.4 専用パーツは初回生産の都合上、4ヶ月くらいの間、修理対応のみの受注に限らせていただきます。予めご了承ください。

※リストの価格は税抜き価格です。※製品(パーツ)の仕様や価格は、予告なく変わる場合があります。
※時期により、パーツの在庫が不足している場合があります。あらかじめご了承ください。